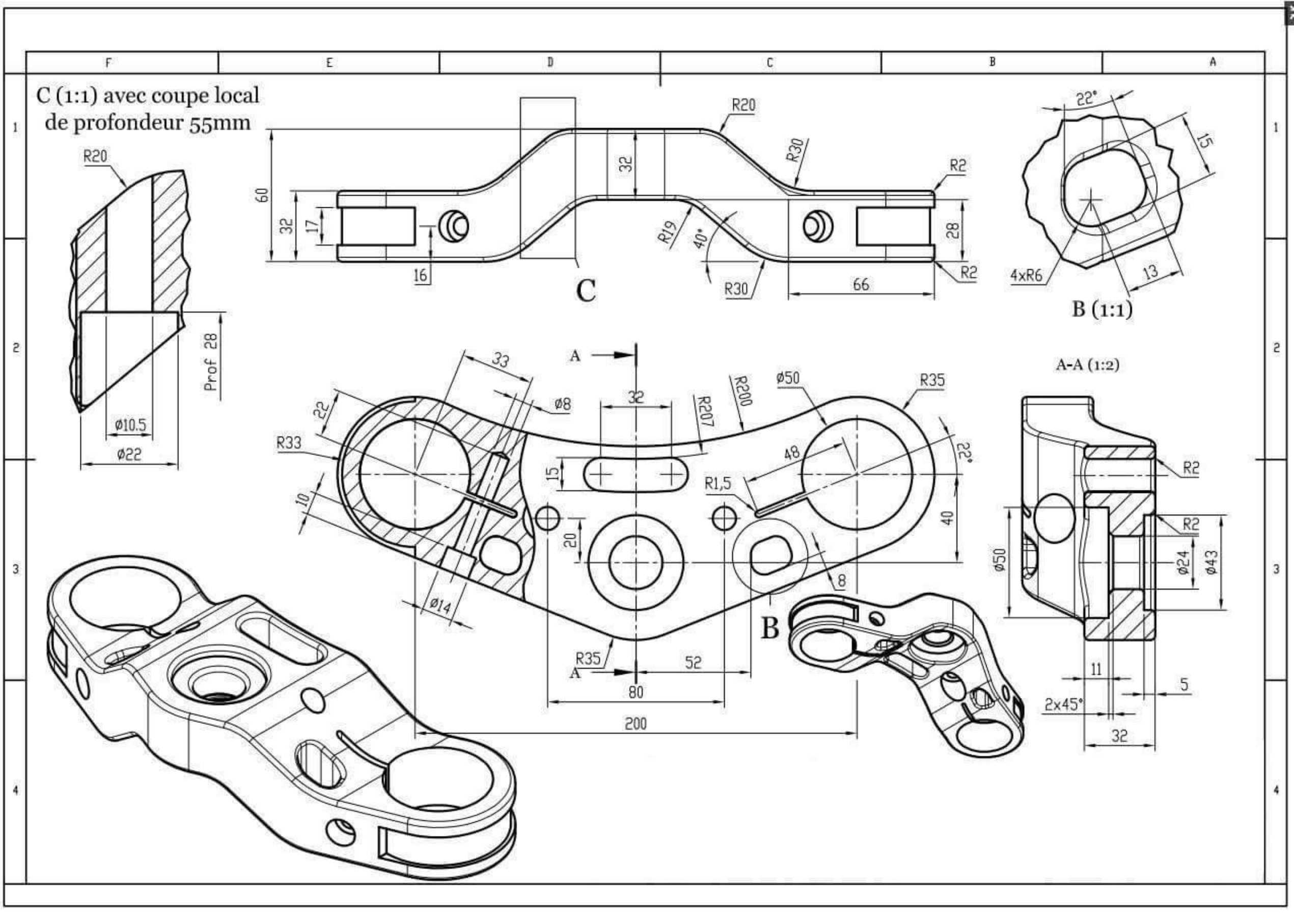
C (1:1) avec coupe local
de profondeur 55mm
R20
Prof 28
ø10.5
ø22
C
R20
R30
R2
60
32
17
16
32
R19
40°
R30
66
28
R2
B (1:1)
22°
15
4xR6
13
A
33
ø8
32
R207
R200
ø50
R35
22
R33
15
R1,5
48
22°
10
20
40
8
ø14
B
R35
A
52
80
200
A-A (1:2)
R2
R2
ø50
ø24
ø43
11
5
2x45°
32